


МОНТАЖНЫЕ ЭЛЕМЕНТЫ

| ПОЗ | НАИМЕНОВАНИЕ | КОЛ | МАТЕРИАЛ | МАССА ЕД-ЦЫ, КГ |
|---|---|---|---|---|
| 1 | ОСТ 24.125.01-89 ТРУБА 32х3,5 | 0.710 М | 08Х18Н10Т ТУ 14-3Р-197-2001 | 2.47 |
| 2 | 20 ОСТ 24.125.03-89 ОТВОД 90°-32х3,5-200х200-636 - R150 | 3 | 08Х18Н10Т ТУ 14-3Р-197-2001 | 1.57 |

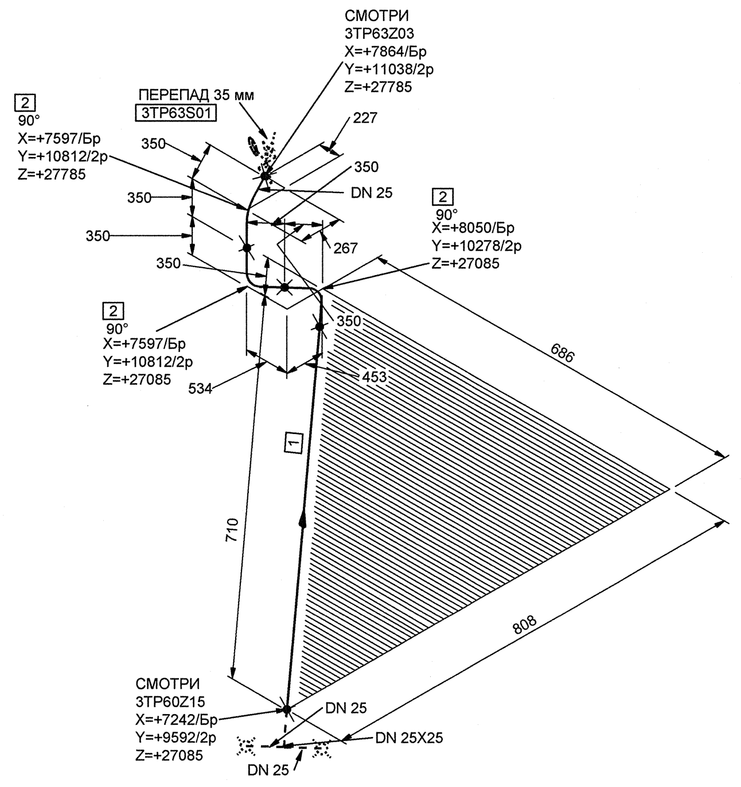


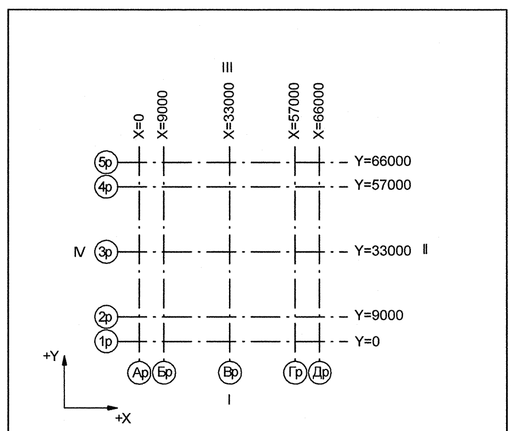


Номер трубопровода - III
Подведомственность - ПБ 03-585-03
Категория трубопровода по ПБ 03-585-03 - III В
Класс безопасности по НП-001-97 - 4
Категория сейсмостойкости по НП-031-01 - II
Рабочие параметры: Рр= 5.88 МПа, tр=150°С
Параметры пневмоиспытания: Рг=8.10 МПа, t не менее 5°С
Среда- Азот

| 3TG11Z01 01 | | 3 | DN 100 | Z+ 2700<br>X+ 175<br>Y- 2775 | 3TG11W01/N1 | | | | S2<br>3TG11Y01/PT-997 | | | | 3TG11J01/ТГ-235 |
|---|---|---|---|---|---|---|---|---|---|---|---|---|---|
| Код блока | Трубопроводы проектируемые | Позиция детали | Условный проход | Координаты элементов в здании | Код оборудования/ Номер патрубка | Шов заводской | Шов монтажный | Резьбовое соединение | Позиция опоры Код опоры / код проходки | Направление среды | Переход | Штуцер | Код герметичной проходки/ код проходки |

Инв. N подл. R3.00780.1.0.11 | Подп. и дата | Взам. инв. N | ДОПОЛНИТЕЛЬНЫЕ ПОДПИСИ | ДОПОЛНИТЕЛЬНЫЕ ПОДПИСИ

АРХИВНЫЙ ЭКЗЕМПЛЯР

Инв.№ подл. R3.00780.1.0.11
Лист 78

| Изм. | Кол.уч. | Лист | № док. | Подпись | Дата |
|---|---|---|---|---|---|
| Инж.Ж. | | Сухарева | | | 11.12 |
| Пров.вед.инж. | | Веренцова | | | 11.12 |
| Пров.нач.гр. | | Жук | | | 11.12 |
| Н.контр. | | Красноярова | | | 11.12 |

R3.TP25.3072.011.01.00.045

Ростовская АЭС Блок 3

Реакторное отделение
Герметичная часть
Трубопроводы газовых сдувок Рр>2,2 МПа

| Стадия | Лист | Листов |
|---|---|---|
| Р | 1 | 1 |

Изометрический чертеж
3TP63Z01

ОАО "НИАЭП"
2012

Формат А1